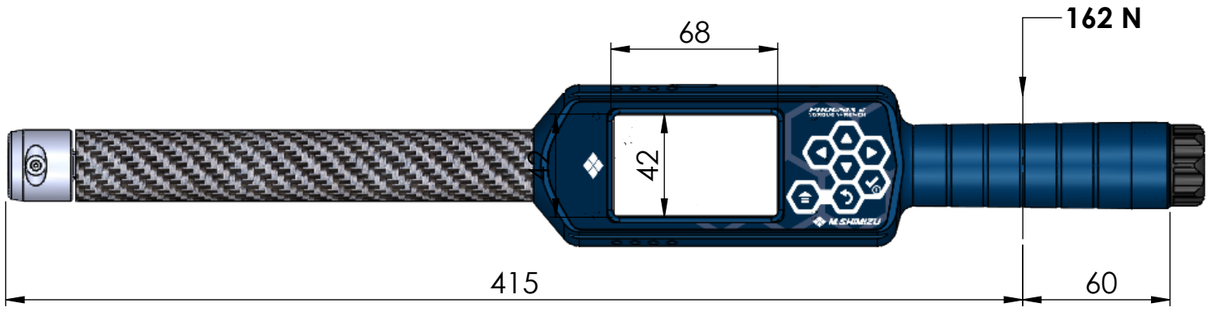

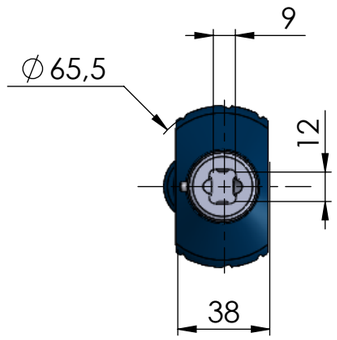

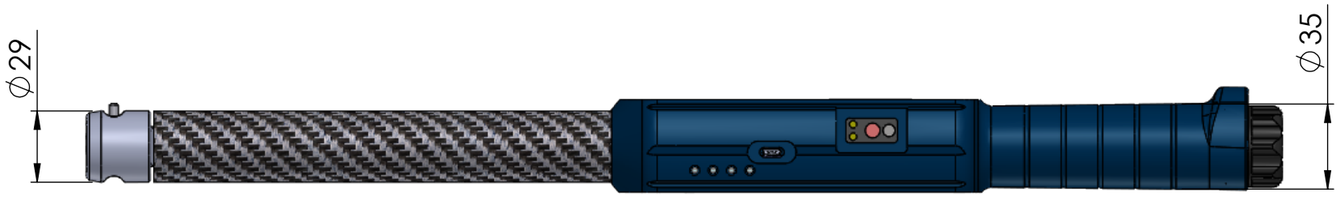

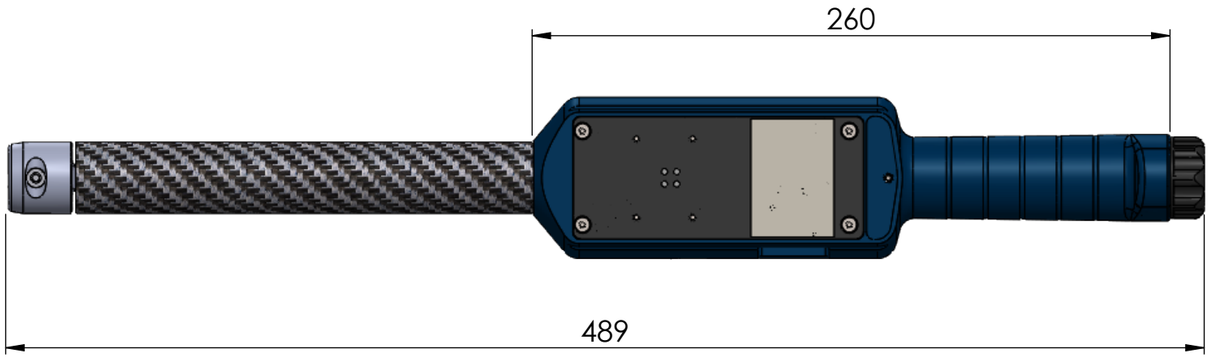

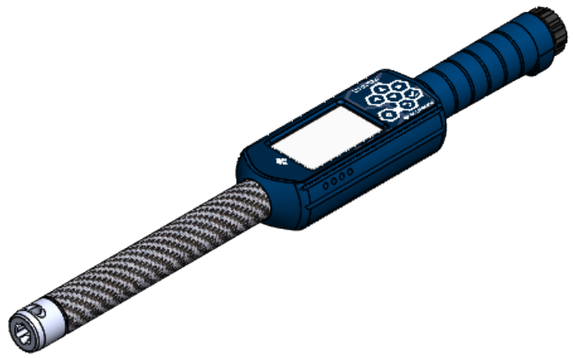

Medidas p/ execução de desenho	
Med. por:	Data: / /

Material: ---

M.P (Kg): Pç (Kg): **0.95**

Torque Wrench: PHOENIX III - 70 Nm

Tolerância Geral conforme **NBR ISO 2768-f**

Tratamento Térmico / Acab. Superficial

ACABAMENTOS DE SUPERFÍCIES

	N10	N8	N5	N3	MSA S-06
					DIN 3141
					ABNT
RA	12,5	3,2	0,4	0,1 µm	NBR-8404

Projet. por:	Data: 07/01/2016
Des. por: Paulo	Data: 07/01/2016
Aprov. por:	Data:

M.SHIMIZU

Dimensões em mm
Chanfros não cotados= 0,3X45°
Raios não cotados= 0,5mm

Escala	Formato	Folha	Código do Desenho	Rev.
1:2.5	A3	1/1	TW014601MS	