JUL-07-99 11:47 AM AIM/UKYU PKD GROUP P.05
T-191 P.03/03 U-512
'99-07-09 17:06 宛先-8316023628215 送信元-瓜生製作株本社貿易部

UGYU

外観図 UGW-6N 24601A 01

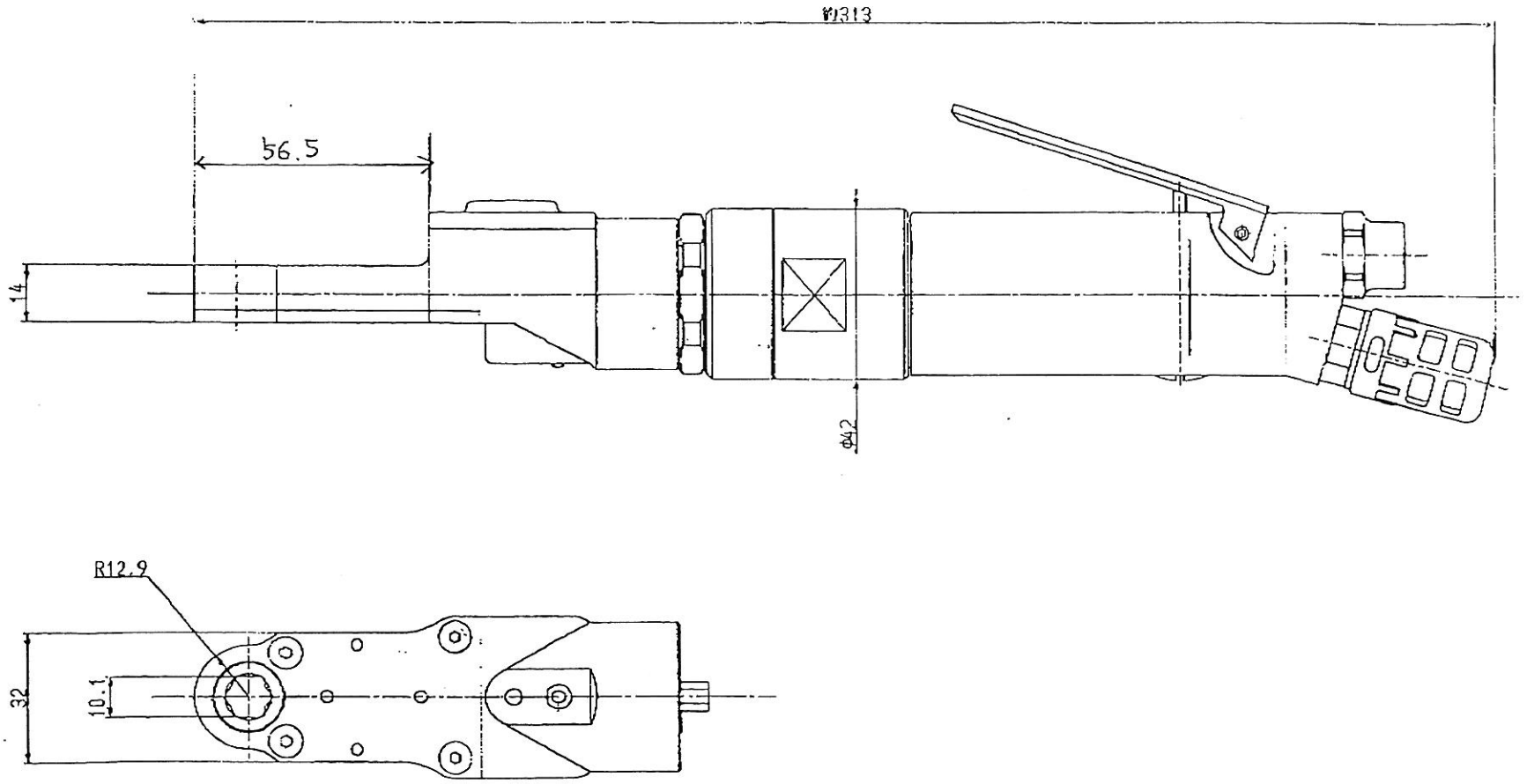


| 版 | 符号 | 訂正事項 | 改訂通知番号 | 年月日 | 作成 | 承認 |
|---|---|---|---|---|---|---|
| | | | | | | |

| 来歴 | 記事 | | | | | |
|---|---|---|---|---|---|---|
| | HRC | 浸炭深サ | | | | |
| | 表面処理 | | | | | |
| | | | | | | |

| | | | | | |
|---|---|---|---|---|---|
| 製図 | 96.07.04 | 材質 | | 形式 | UGW-6N |
| 複写 | 98.7.-9 | 一般 | | 図面名称 | 外観図 |
| 調査 | 森山 製図 | 元木 | 三角法 | | |
| 承認 | 龍野 設計 | | 尺度 1/1 | | |
| 重量 | | 瓜生製作株式会社 | | 図番 | 24601A 版 01 |